Karta produktu: Double Stage Double Impeller Sidechannel Blowers FPZ SCL e07TD, IE3 - 3 Phase Motor, 9,2-11 kW

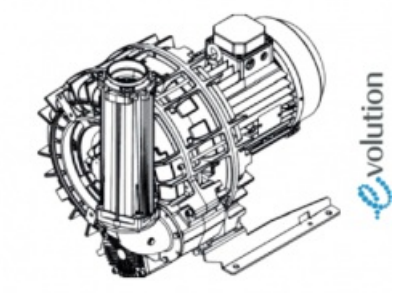

product code: **SE07TD50+0002**

Moc [kW]	9,2
Zasilanie [V/Hz]	50
Prędkość obr. [obr./min]	2935
Wydajność [m3/h]	434
Sprężanie [mbar]	575
Poziom hałasu [dB(A)]	74
Waga [kg]	112
Klasa silnika	IE3
Zabezpieczenie [IP]	55
Izolacja	F

Warianty produktu

Index	Price
Double Stage Double Impeller Sidechannel Blowers FPZ SCL e07TD, IE3 - 3 Phase Motor, 9,2-11 kW **SE07TD50+0002**	Product prices will become visible after signing in.
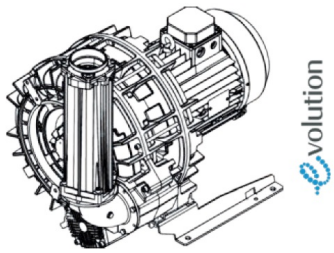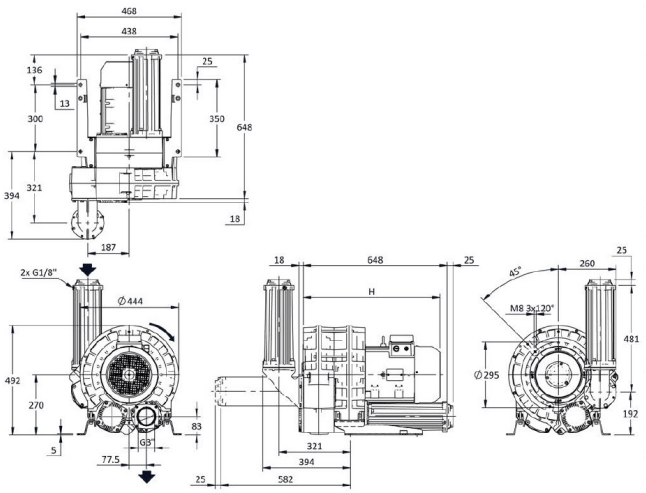
Gallery