Karta produktu: Single Stage Single Impeller Sidechannel Blowers FPZ SCL e11MS, IE3 - 3 Phase Motor, 18,5-22 kW

product code: SE11MS50+0012

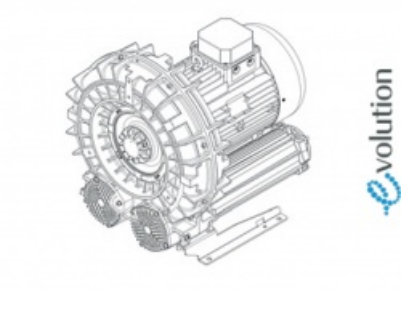

Moc [kW]	18,5
Zasilanie [V/Hz]	50
Prędkość obr. [obr./min]	2950
Wydajność [m3/h]	939
Sprężanie [mbar]	450
Poziom hałasu [dB(A)]	78
Waga [kg]	150
Klasa silnika	IE3
Zabezpieczenie [IP]	55
Izolacja	F

Warianty produktu

Index	Price
Single Stage Single Impeller Sidechannel Blowers FPZ SCL e11MS, IE3 - 3 Phase Motor, 18,5-22 kW SE11MS50+0012	Product prices will become visible after signing in.
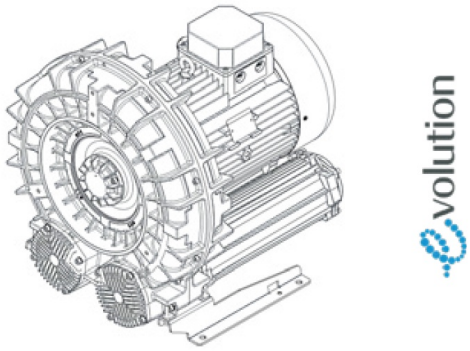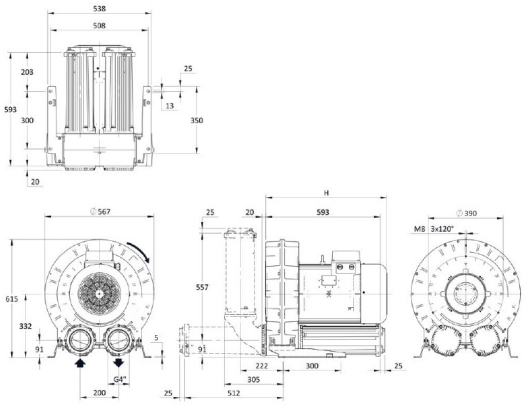
Gallery