Karta produktu: Single Stage Double Impeller Sidechannel Blowers FPZ SCL e11TS, IE3 - 3 Phase Motor, 15-17 kW

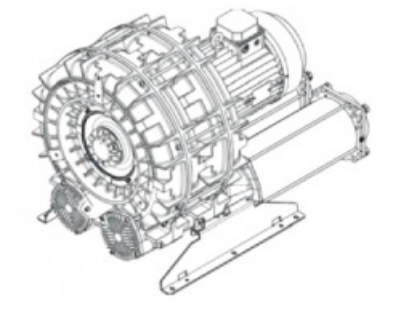

product code: SE11TS50+0003

Moc [kW]	15
Zasilanie [V/Hz]	50
Prędkość obr. [obr./min]	2935
Wydajność [m3/h]	1868
Ssanie [mbar]	175
Sprężanie [mbar]	175
Poziom hałasu [dB(A)]	82
Waga [kg]	189
Klasa silnika	IE3
Zabezpieczenie [IP]	55
Izolacja	F

Warianty produktu

Index	Price
Single Stage Double Impeller Sidechannel Blowers FPZ SCL e11TS, IE3 - 3 Phase Motor, 15-17 kW **SE11TS50+0003**	Product prices will become visible after signing in.
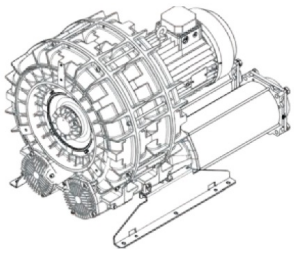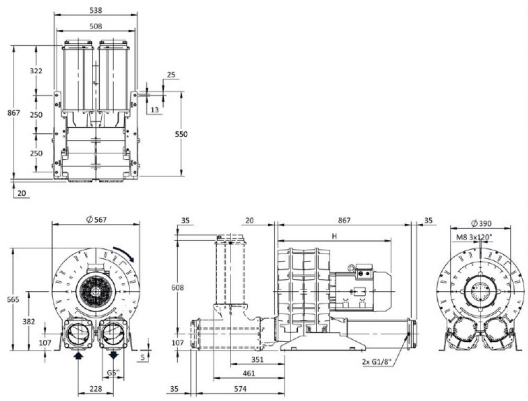
Gallery