Karta produktu: Single Stage Double Impeller Sidechannel Blowers FPZ SCL e11TS, IE3 - 3 Phase Motor, 22-26 kW

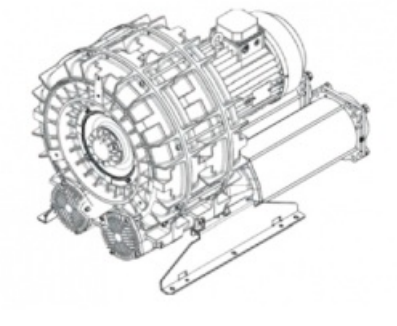

product code: **SE11TS50+0002**

Moc [kW]	22
Zasilanie [V/Hz]	50
Prędkość obr. [obr./min]	2955
Wydajność [m3/h]	1868
Ssanie [mbar]	300
Sprężanie [mbar]	300
Poziom hałasu [dB(A)]	82
Waga [kg]	222
Klasa silnika	IE3
Zabezpieczenie [IP]	55
Izolacja	F

Warianty produktu

Index	Price
Single Stage Double Impeller Sidechannel Blowers FPZ SCL e11TS, IE3 - 3 Phase Motor, 22-26 kW **SE11TS50+0002**	Product prices will become visible after signing in.
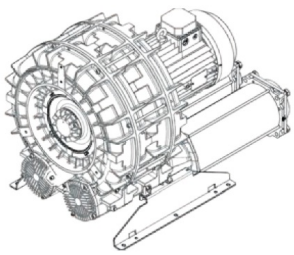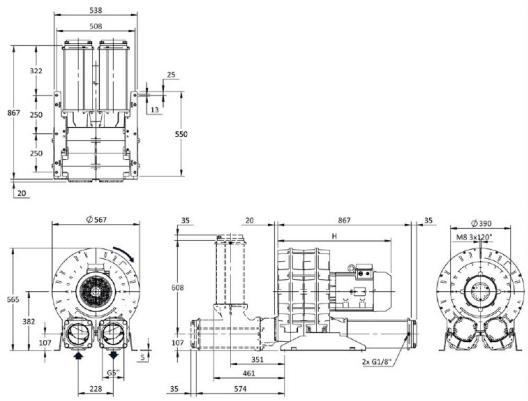
Gallery