Karta produktu: Double Stage Double Impeller Sidechannel Blowers FPZ SCL e12TD, IE3 - 3 Phase Motor, 18,5-22 kW

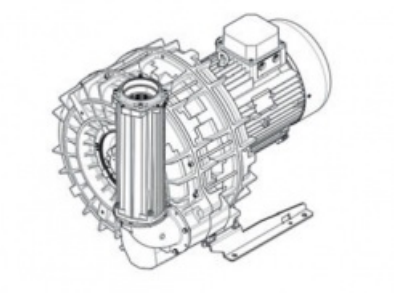

product code: **SE12TD50+0001**

Moc [kW]	18,5
Zasilanie [V/Hz]	50
Prędkość obr. [obr./min]	2950
Wydajność [m3/h]	1053
Ssanie [mbar]	425
Sprężanie [mbar]	400
Poziom hałasu [dB(A)]	84
Waga [kg]	199
Klasa silnika	IE3
Zabezpieczenie [IP]	55
Izolacja	F

Warianty produktu

Index	Price
Double Stage Double Impeller Sidechannel Blowers FPZ SCL e12TD, IE3 - 3 Phase Motor, 18,5-22 kW **SE12TD50+0001**	Product prices will become visible after signing in.
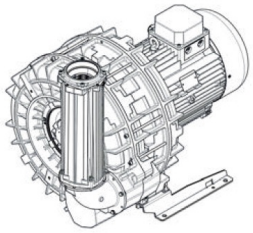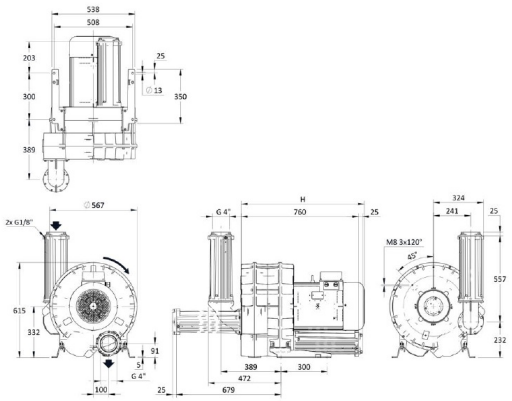
Gallery