Karta produktu: Double Stage Double Impeller Sidechannel Blowers FPZ SCL e12TD, IE3 - 3 Phase Motor, 22-26 kW

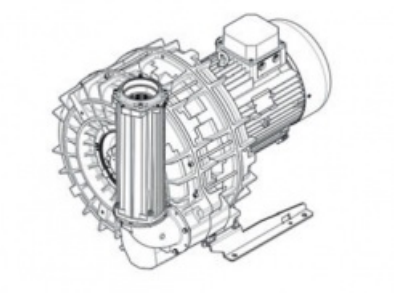

product code: **SE12TD50+0000**

Moc [kW]	22
Zasilanie [V/Hz]	50
Prędkość obr. [obr./min]	2955
Wydajność [m3/h]	1053
Sprężanie [mbar]	475
Poziom hałasu [dB(A)]	84
Waga [kg]	211
Klasa silnika	IE3
Zabezpieczenie [IP]	55
Izolacja	F

Warianty produktu

Index	Price
Double Stage Double Impeller Sidechannel Blowers FPZ SCL e12TD, IE3 - 3 Phase Motor, 22-26 kW **SE12TD50+0000**	Product prices will become visible after signing in.
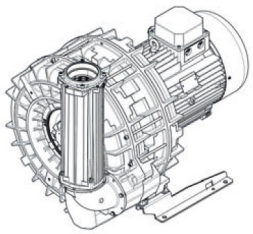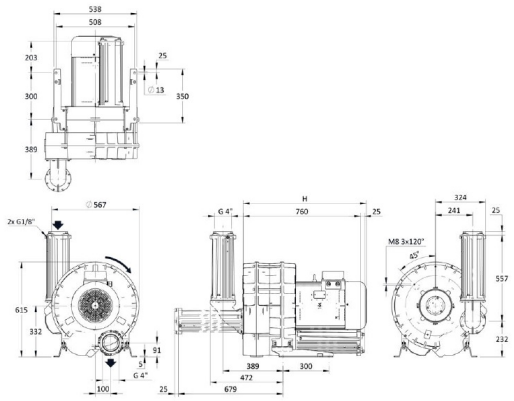
Gallery