Karta produktu: Zestaw uszczelek do BEKOMAT 31U

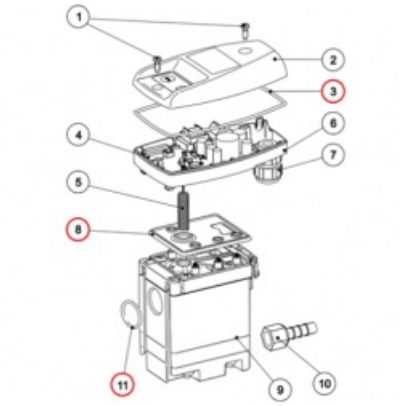

product code: **4024386**

Najważniejsze cechy:

- **oryginalny zestaw uszczelek BEKO Technologies**
- przeznaczony do modelu **BEKOMAT 31U**
- obejmuje uszczelki odpowiadające **elementom nr 3, 8 oraz 11**
- zawiera elementy uszczelniające podlegające naturalnemu zużyciu
- umożliwia przeprowadzenie okresowej konserwacji urządzenia
- zapewnia szczelność układu odprowadzania kondensatu
- wykonany zgodnie ze specyfikacją producenta

Warianty produktu

Index	Price
Zestaw uszczelek do BEKOMAT 31U **4024386**	**84,88 zł** **+VAT 23%** Ask your account manager for a better price

Product description

Zestaw uszczelek do BEKOMAT 31U jest oryginalnym kompletem serwisowym przeznaczonym do automatycznych spustów kondensatu stosowanych w instalacjach sprężonego powietrza. Zestaw zawiera elementy uszczelniające podlegające naturalnemu zużyciu podczas eksploatacji urządzenia i umożliwia przeprowadzenie okresowej konserwacji niezbędnej do utrzymania pełnej sprawności systemu.

Komplet obejmuje uszczelki odpowiadające elementom oznaczonym na schemacie technicznym **numerami 3, 8 oraz 11**, które stanowią kluczowe punkty uszczelnienia układu. Regularna wymiana tych komponentów pozwala zachować szczelność urządzenia, zapewnia prawidłowe działanie spustu kondensatu oraz ogranicza ryzyko wycieków i awarii wynikających ze zużycia elementów eksploatacyjnych.

Stosowanie **oryginalnych części zamiennych BEKO Technologies** gwarantuje pełną kompatybilność z urządzeniem, wysoką jakość wykonania oraz bezpieczeństwo użytkowania zgodnie ze specyfikacją producenta.

Zastosowanie:

- automatyczne spusty kondensatu **BEKOMAT 31U**
- okresowy serwis urządzeń
- konserwacja układów odprowadzania kondensatu
- wymiana zużytych elementów uszczelniających
- instalacje sprężonego powietrza
- przemysłowe systemy sprężonego powietrza

Korzyści:

- zachowanie szczelności układu
- utrzymanie pełnej sprawności urządzenia
- ograniczenie ryzyka wycieków oraz awarii
- wydłużenie żywotności urządzenia
- szybka i wygodna konserwacja systemu
- pewność stosowania oryginalnych części zamiennych