Karta produktu: Elementy mocujące zaworu do BEKOMAT 13 / 14

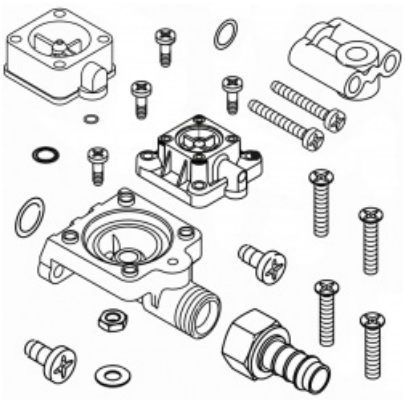

product code: **2000071**

Najważniejsze cechy:

- **oryginalny zestaw elementów mocujących zaworu BEKO Technologies**
- przeznaczony do modeli **BEKOMAT 13 oraz BEKOMAT 14**
- zapewnia prawidłowe mocowanie i uszczelnienie układu zaworowego
- umożliwia skuteczną konserwację oraz naprawę urządzenia
- gwarantuje pełną kompatybilność z dedykowanymi modelami
- wykonany zgodnie ze specyfikacją producenta

Warianty produktu

Index	Price
Elementy mocujące zaworu do BEKOMAT 13 / 14 **2000071**	**241,23 zł** **+VAT 23%** Ask your account manager for a better price

Gallery

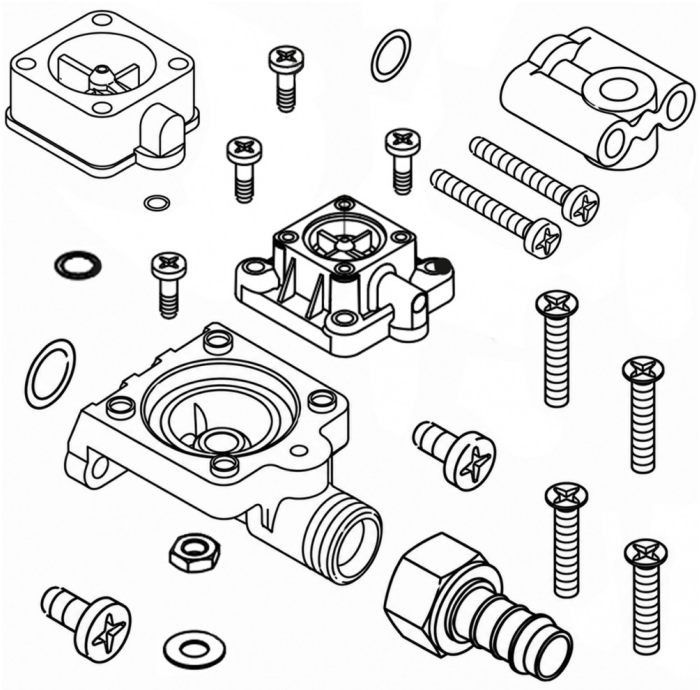

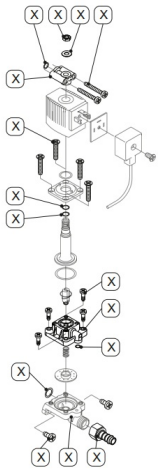

Product description

Elementy mocujące zaworu do BEKOMAT 13 oraz BEKOMAT 14 stanowią oryginalny zestaw części zamiennych przeznaczony do konserwacji, naprawy oraz przywracania pełnej sprawności automatycznych spustów kondensatu. Komponenty zawarte w zestawie odpowiadają za prawidłowe mocowanie, uszczelnienie i niezawodną pracę układu zaworowego, który odpowiada za skuteczne odprowadzanie kondensatu z instalacji sprężonego powietrza.

W trakcie wieloletniej eksploatacji elementy zaworu są narażone na naturalne zużycie wynikające z ciągłej pracy oraz kontaktu z

kondensatem. Regularna wymiana zużytych komponentów pozwala utrzymać wysoką skuteczność działania urządzenia, ograniczyć ryzyko nieszczelności oraz zmniejszyć prawdopodobieństwo wystąpienia awarii i nieplanowanych przestojów.

Oryginalne części zamienne BEKO Technologies gwarantują pełną kompatybilność z urządzeniami BEKOMAT 13 i BEKOMAT 14, zapewniając łatwy montaż oraz zachowanie parametrów pracy zgodnych ze specyfikacją producenta.

Zastosowanie:

- automatyczne spusty kondensatu **BEKOMAT 13**
- automatyczne spusty kondensatu **BEKOMAT 14**
- naprawy układu zaworowego
- konserwacja urządzeń odprowadzających kondensat
- instalacje sprężonego powietrza
- systemy uzdatniania sprężonego powietrza

Korzyści:

- przywrócenie prawidłowej pracy zaworu
- ograniczenie ryzyka nieszczelności
- zwiększenie niezawodności działania urządzenia
- wydłużenie żywotności spustu kondensatu
- zmniejszenie ryzyka awarii i przestojów
- pewność stosowania oryginalnych części zamiennych