Karta produktu: Elementy mocujące zaworu do BEKOMAT 16 CO

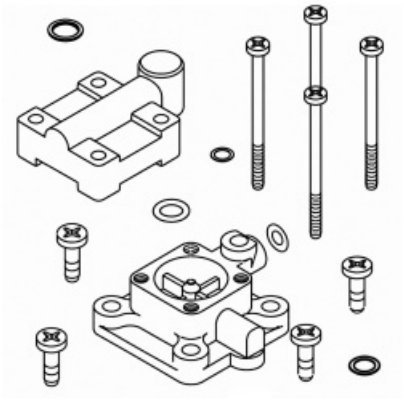

**product code:** **2000088**

**Najważniejsze cechy:**

- **oryginalny zestaw elementów mocujących zaworu BEKO Technologies**
- przeznaczony do modelu **BEKOMAT 16 CO**
- zapewnia prawidłowe mocowanie i uszczelnienie układu zaworowego
- umożliwia skuteczną konserwację oraz naprawę urządzenia
- gwarantuje pełną kompatybilność z dedykowanym modelem
- wykonany zgodnie ze specyfikacją producenta

## Warianty produktu

| Index | Price |
|---|---|
| **Elementy mocujące zaworu do BEKOMAT 16 CO**<br>**2000088** | **201,03 zł**<br>**+VAT 23%**<br>Ask your account manager for a better price |

## Gallery

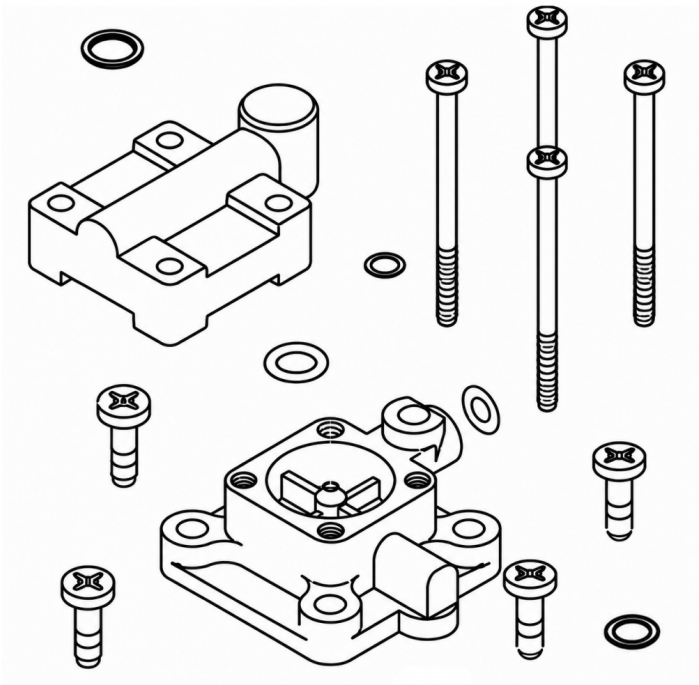

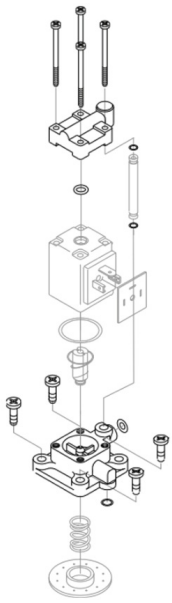

## Product description

**Elementy mocujące zaworu do BEKOMAT 16 CO** stanowią oryginalny zestaw części zamiennych przeznaczony do konserwacji oraz naprawy automatycznych spustów kondensatu wykorzystywanych w instalacjach sprężonego powietrza. Komponenty zawarte w zestawie odpowiadają za prawidłowe mocowanie, uszczelnienie oraz niezawodną pracę układu zaworowego, który odgrywa kluczową rolę w skutecznym odprowadzaniu kondensatu.

Podczas wieloletniej eksploatacji elementy zaworu podlegają naturalnemu zużyciu wynikającemu z ciągłej pracy urządzenia oraz

kontaktu z kondensatem. Regularna wymiana zużytych części pozwala utrzymać wysoką skuteczność działania spustu kondensatu, ograniczyć ryzyko nieszczelności oraz zmniejszyć prawdopodobieństwo wystąpienia awarii i nieplanowanych przestojów.

**Oryginalne części zamienne BEKO Technologies** gwarantują pełną kompatybilność z modelem BEKOMAT 16 CO oraz zachowanie parametrów pracy zgodnych ze specyfikacją producenta. Zestaw umożliwia szybkie przeprowadzenie prac serwisowych i przywrócenie pełnej sprawności urządzenia.

**Zastosowanie:**

- automatyczne spusty kondensatu BEKOMAT 16 CO
- naprawy układu zaworowego
- konserwacja urządzeń odprowadzających kondensat
- instalacje sprężonego powietrza
- systemy uzdatniania sprężonego powietrza
- planowe przeglądy serwisowe

**Korzyści:**

- przywrócenie prawidłowej pracy zaworu
- ograniczenie ryzyka nieszczelności
- zwiększenie niezawodności działania urządzenia
- wydłużenie żywotności spustu kondensatu
- zmniejszenie ryzyka awarii i przestojów
- pewność stosowania oryginalnych części zamiennych