Karta produktu: Górna część pokrywy do BEKOMAT 13 / 13 CO / 13 CO PN25 / PN40 / PN50 / 14 / 14 CO / 14 CO PN25 / 16 CO

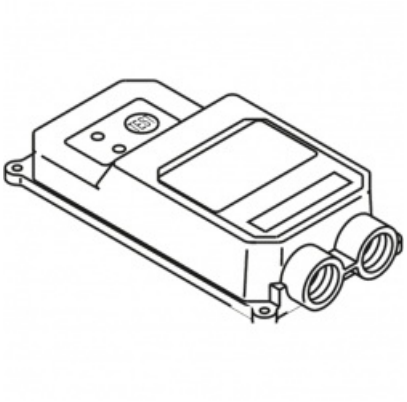

product code: **2000066**

Najważniejsze cechy:

- **oryginalna część zamienna** do spustów kondensatu **BEKOMAT**
- przeznaczona do modeli **13, 13 CO, 13 CO PN25, PN40, PN50, 14, 14 CO, 14 CO PN25 oraz 16 CO**
- zapewnia skuteczną ochronę podzespołów wewnętrznych
- wykonana z trwałych materiałów odpornych na warunki przemysłowe
- gwarantuje pełną kompatybilność z urządzeniami producenta
- umożliwia szybką wymianę uszkodzonego elementu

Warianty produktu

Index	Price
Górna część pokrywy do BEKOMAT 13 / 13 CO / 13 CO PN25 / PN40 / PN50 / 14 / 14 CO / 14 CO PN25 / 16 CO **2000066**	**384,19 zł** **+VAT 23%** Ask your account manager for a better price

Product description

Górna część pokrywy do BEKOMAT stanowi oryginalny element konstrukcyjny automatycznych spustów kondensatu **serii BEKOMAT 13, 14 oraz 16 CO**. Komponent odpowiada za prawidłowe zabezpieczenie i zamknięcie obudowy urządzenia, chroniąc wewnętrzne podzespoły przed wpływem czynników zewnętrznych oraz zapewniając niezawodną pracę całego układu odprowadzania kondensatu.

Wykonana z wysokiej jakości materiałów pokrywa została zaprojektowana z myślą o pracy w wymagających warunkach przemysłowych. Dzięki pełnej zgodności z urządzeniami BEKOMAT gwarantuje łatwy montaż oraz zachowanie parametrów eksploatacyjnych zgodnych ze specyfikacją producenta. Wymiana uszkodzonej lub zużytej pokrywy pozwala przywrócić pełną funkcjonalność urządzenia bez konieczności wymiany całego spustu kondensatu.

Oryginalne części zamienne BEKO Technologies zapewniają niezawodność działania oraz bezpieczeństwo eksploatacji systemów sprężonego powietrza, minimalizując ryzyko awarii i nieplanowanych przestojów.

Zastosowanie:

- automatyczne spusty kondensatu BEKOMAT
- instalacje sprężonego powietrza
- sprężarkownie przemysłowe
- systemy uzdatniania sprężonego powietrza
- naprawy i konserwacje urządzeń odprowadzających kondensat

Korzyści:

- przywrócenie pełnej sprawności urządzenia
- zachowanie szczelności i bezpieczeństwa eksploatacji
- ograniczenie ryzyka awarii spustu kondensatu
- wydłużenie żywotności urządzenia
- szybki i prosty montaż

- pewność stosowania oryginalnej części producenta