Karta produktu: Płytka zasilająca PCB 115 VAC do BEKOMAT 13 / 13 CO / 13 CO PN25 / PN40 / PN50 / 14 / 14 CO / 14 CO PN25 / 16 CO

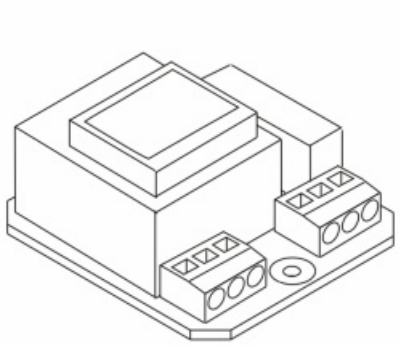

product code: **2000064**

Najważniejsze cechy:

- napięcie zasilania 115 VAC
- część zamienna do urządzeń BEKOMAT
- przeznaczona do napraw i prac serwisowych
- kompatybilna z wybranymi modelami i wersjami ciśnieniowymi
- umożliwia przywrócenie prawidłowego działania urządzenia

Warianty produktu

Index	Price
Płytka zasilająca PCB 115 VAC do BEKOMAT 13 / 13 CO / 13 CO PN25 / PN40 / PN50 / 14 / 14 CO / 14 CO PN25 / 16 CO **2000064**	**482,47 zł** **+VAT 23%** Ask your account manager for a better price

Product description

Płytka zasilająca PCB 115 VAC przeznaczona do automatycznych spustów kondensatu **BEKOMAT**. Odpowiada za prawidłowe zasilanie i pracę podzespołów urządzenia.

Produkt jest przeznaczony do zastosowania jako część zamienna podczas naprawy lub serwisu spustu kondensatu.

Kompatybilność:

- BEKOMAT 13
- BEKOMAT 13 CO
- BEKOMAT 13 CO PN25
- BEKOMAT 13 CO PN40
- BEKOMAT 13 CO PN50
- BEKOMAT 14
- BEKOMAT 14 CO
- BEKOMAT 14 CO PN25
- BEKOMAT 16 CO