Karta produktu: Zawór do BEKOMAT 12 CO

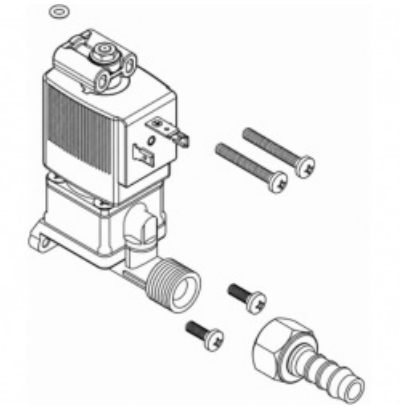

product code: 4027847

Najważniejsze cechy:

- **oryginalny zawór BEKO Technologies**
- przeznaczony do modelu **BEKOMAT 12 CO**
- odpowiada za automatyczne odprowadzanie kondensatu
- zapewnia kontrolowany przepływ skroplin
- minimalizuje straty sprężonego powietrza
- wykonany zgodnie ze specyfikacją producenta

Warianty produktu

Index	Price
Zawór do BEKOMAT 12 CO **4027847**	**567,35 zł** **+VAT 23%** Ask your account manager for a better price

Product description

Zawór do BEKOMAT 12 CO jest oryginalną częścią zamienną przeznaczoną do automatycznych spustów kondensatu stosowanych w instalacjach sprężonego powietrza. Element odpowiada za kontrolowane otwieranie i zamykanie przepływu kondensatu, umożliwiając jego skuteczne oraz automatyczne odprowadzanie bez strat sprężonego powietrza.

Zawór stanowi jeden z kluczowych komponentów układu odprowadzania kondensatu, wpływając bezpośrednio na prawidłowe działanie urządzenia oraz efektywność całej instalacji. W przypadku zużycia lub uszkodzenia elementu może dojść do nieprawidłowego działania systemu, wycieków lub zakłócenia procesu odprowadzania skroplin. Wymiana zaworu pozwala szybko przywrócić pełną sprawność urządzenia oraz utrzymać jego niezawodne działanie.

Stosowanie **oryginalnych części zamiennych BEKO Technologies** gwarantuje pełną kompatybilność z modelem BEKOMAT 12 CO, wysoką jakość wykonania, trwałość komponentu oraz bezpieczeństwo eksploatacji w wymagających warunkach przemysłowych.

Zastosowanie:

- automatyczne spusty kondensatu **BEKOMAT 12 CO**
- serwis i naprawa urządzeń
- wymiana zużytych lub uszkodzonych elementów roboczych
- instalacje sprężonego powietrza
- systemy uzdatniania sprężonego powietrza
- przemysłowe układy odprowadzania kondensatu

Korzyści:

- skuteczne i automatyczne odprowadzanie kondensatu
- zachowanie prawidłowej pracy urządzenia
- ograniczenie ryzyka wycieków oraz awarii
- szybkie przywrócenie pełnej funkcjonalności systemu
- wydłużenie żywotności urządzenia
- pewność stosowania oryginalnej części zamiennej