Karta produktu: Zawór do BEKOMAT 12 CO PN63

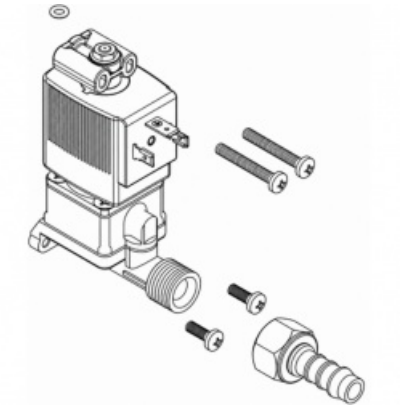

product code: **4027848**

Najważniejsze cechy:

- **oryginalny zawór BEKO Technologies**
- przeznaczony do modelu **BEKOMAT 12 CO PN63**
- odpowiada za automatyczne odprowadzanie kondensatu
- zapewnia kontrolowany przepływ skroplin
- minimalizuje straty sprężonego powietrza
- przystosowany do pracy przy podwyższonym ciśnieniu
- wykonany zgodnie ze specyfikacją producenta

Warianty produktu

Index	Price
Zawór do BEKOMAT 12 CO PN63 **4027848**	**2 260,45 zł** **+VAT 23%** Ask your account manager for a better price

Product description

Zawór do BEKOMAT 12 CO PN63 jest oryginalną częścią zamienną przeznaczoną do automatycznych spustów kondensatu stosowanych w instalacjach sprężonego powietrza pracujących przy podwyższonym ciśnieniu roboczym. Element odpowiada za kontrolowane otwieranie i zamykanie przepływu kondensatu, umożliwiając jego skuteczne oraz automatyczne odprowadzanie bez strat sprężonego powietrza.

Zawór stanowi jeden z kluczowych komponentów układu odprowadzania kondensatu, wpływając bezpośrednio na prawidłowe działanie urządzenia oraz efektywność całej instalacji. W przypadku zużycia lub uszkodzenia elementu może dojść do nieprawidłowego działania systemu, wycieków lub zakłócenia procesu odprowadzania skroplin. Wymiana zaworu pozwala szybko przywrócić pełną sprawność urządzenia oraz utrzymać jego niezawodne działanie nawet w wymagających warunkach pracy.

Stosowanie **oryginalnych części zamiennych BEKO Technologies** gwarantuje pełną kompatybilność z modelem BEKOMAT 12 CO PN63, wysoką jakość wykonania, trwałość komponentu oraz bezpieczeństwo eksploatacji w przemysłowych systemach sprężonego powietrza.

Zastosowanie:

- automatyczne spusty kondensatu BEKOMAT 12 CO PN63
- serwis i naprawa urządzeń
- wymiana zużytych lub uszkodzonych elementów roboczych
- instalacje sprężonego powietrza wysokociśnieniowego
- systemy uzdatniania sprężonego powietrza
- przemysłowe układy odprowadzania kondensatu

Korzyści:

- skuteczne i automatyczne odprowadzanie kondensatu
- zachowanie prawidłowej pracy urządzenia
- ograniczenie ryzyka wycieków oraz awarii
- szybkie przywrócenie pełnej funkcjonalności systemu
- niezawodna praca przy wyższym ciśnieniu roboczym

- pewność stosowania oryginalnej części zamiennej