Karta produktu: Zestaw części eksploatacyjnych do BEKOMAT 20 / 20 FM

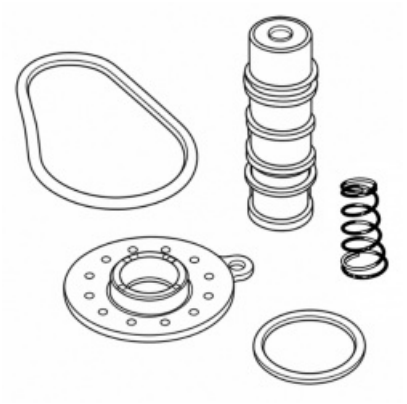

product code: 4003701

Najważniejsze cechy:

- **oryginalny zestaw części** eksploatacyjnych BEKO Technologies
- **przeznaczony do BEKOMAT 20 oraz BEKOMAT 20 FM**
- zawiera elementy podlegające okresowemu zużyciu
- umożliwia przeprowadzenie skutecznej konserwacji urządzenia
- zapewnia pełną kompatybilność z dedykowanymi modelami
- wykonany zgodnie ze specyfikacją producenta

Warianty produktu

Index	Price
Zestaw części eksploatacyjnych do BEKOMAT 20 / 20 FM 4003701	**276,97 zł** **+VAT 23%** Ask your account manager for a better price

Product description

Zestaw części eksploatacyjnych 4003701 został opracowany z myślą o regularnej konserwacji **automatycznych spustów kondensatu BEKOMAT 20 oraz BEKOMAT 20 FM**. W skład zestawu wchodzą elementy podlegające naturalnemu zużyciu podczas eksploatacji urządzenia, odpowiedzialne za prawidłowe odprowadzanie kondensatu oraz niezawodną pracę całego układu.

Regularna wymiana części eksploatacyjnych pozwala utrzymać wysoką skuteczność działania spustu kondensatu, ograniczyć ryzyko nieszczelności oraz zapobiegać nieplanowanym przestojom instalacji sprężonego powietrza. Stosowanie oryginalnych komponentów BEKO Technologies gwarantuje pełną kompatybilność z urządzeniem oraz zachowanie parametrów pracy zgodnych ze specyfikacją producenta.

Zestaw stanowi ekonomiczne rozwiązanie pozwalające przywrócić pełną sprawność urządzenia bez konieczności wymiany całego spustu kondensatu. Jest szczególnie polecany podczas planowanych przeglądów technicznych oraz prac serwisowych mających na celu wydłużenie żywotności urządzenia.

Zastosowanie:

- automatyczne spusty kondensatu BEKOMAT 20
- automatyczne spusty kondensatu BEKOMAT 20 FM
- instalacje sprężonego powietrza
- systemy uzdatniania sprężonego powietrza
- przeglądy i konserwacje urządzeń odprowadzających kondensat

Korzyści:

- utrzymanie wysokiej skuteczności odprowadzania kondensatu
- ograniczenie ryzyka awarii i nieszczelności
- wydłużenie żywotności urządzenia
- zmniejszenie liczby nieplanowanych przestojów
- obniżenie kosztów eksploatacji i serwisowania
- pewność stosowania oryginalnych części zamiennych