Karta produktu: **Łożysko Kulkowe Jednorzędowe Miniaturowe 619/4 2RS**

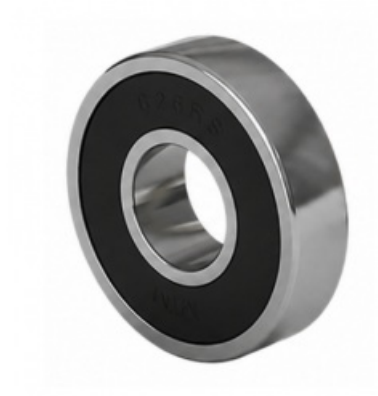

Kod produktu: **619/4-2RS-MTM**
Kod EAN: **5907772112243**

d [mm]	4
D [mm]	11
B [mm]	4,0
Bs [mm]	4,0
nośność dynam. [N]	715
nośność stat. [N]	283
Waga [kg]	0,00170

Warianty produktu

Indeks	Cena
Łożysko Kulkowe Jednorzędowe Miniaturowe 619/4 2RS **619/4-2RS-MTM**	Ceny produktów widoczne dopiero po zalogowaniu. Jeżeli nie posiadasz konta, zarejestruj się.

Galeria



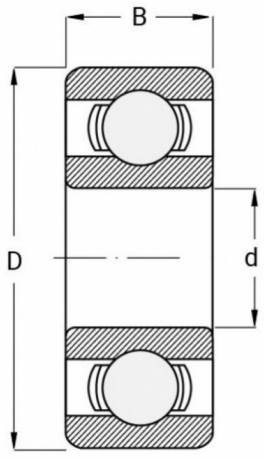

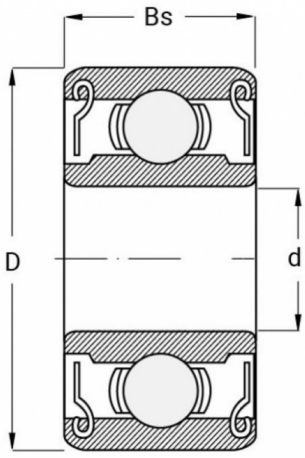

Opis produktu

Łożysko Kulkowe Jednorzędowe Miniaturowe 619/4 2RS MTM

Łożysko kulkowe jednorzędowe miniaturowe 619/4 2RS MTM to element z serii wąskich łożysk, zaprojektowany do pracy w ograniczonej przestrzeni montażowej. Wyposażone w **obustronne gumowe uszczelnienia (2RS)**, zapewnia skuteczną

ochronę przed pyłem, wilgocią i innymi zanieczyszczeniami, co wydłuża jego żywotność i minimalizuje potrzebę konserwacji.

Zastosowanie: idealne do mechanizmów precyzyjnych, małych silników, urządzeń elektronicznych, sprzętu AGD i instrumentów pomiarowych, gdzie wymagana jest niezawodność oraz zabezpieczenie przed czynnikami zewnętrznymi.

Cechy charakterystyczne:

- uszczelnienia 2RS chroniące przed kurzem i wilgocią,
- wąska konstrukcja dostosowana do kompaktowych mechanizmów,
- płynna i cicha praca przy wysokich prędkościach obrotowych,
- smarowanie fabryczne zapewniające długą, bezobsługową eksploatację.

Łożysko 619/4 2RS MTM to solidny wybór dla aplikacji, w których **liczy się trwałość, cicha praca i skuteczna ochrona** przed zanieczyszczeniami.