Karta produktu: Łożysko Kulkowe Jednorzędowe 61803 2RSSS



Kod produktu: 61803 (6803)-2RSSS-MTM

Kod EAN: 5907772111468

d [mm]	17
D [mm]	26
B [mm]	5
nośność dynam. [N]	1680
nośność stat. [N]	930
Waga [kg]	0,008

Warianty produktu

Indeks	Cena
Łożysko Kulkowe Jednorzędowe 61803 2RSSS **61803 (6803)-2RSSS-MTM**	Ceny produktów widoczne dopiero po zalogowaniu. Jeżeli nie posiadasz konta, zarejestruj się.

Galeria

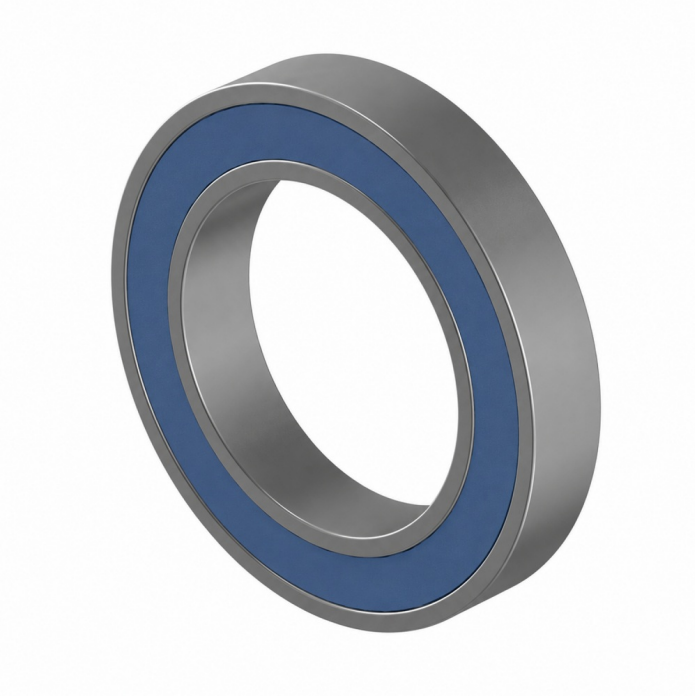

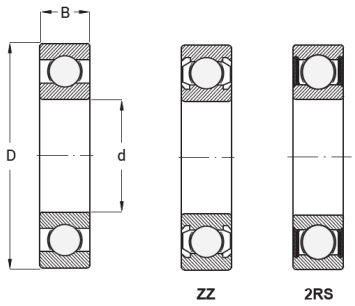

Opis produktu

Łożysko Kulkowe Jednorzędowe 61803 2RSSS

Łożysko kulkowe jednorzędowe 61803 2RSSS to **wytrzymały i precyzyjny element** do stabilnego prowadzenia wałów w lekkich i średnich maszynach. Wersja 2RSSS wyposażona jest w **podwójne gumowe uszczelnienia** typu RSSS, które skutecznie chronią wnętrze łożyska przed pyłem, wilgocią i drobnymi zanieczyszczeniami, **wydłużając jego żywotność i**

zapewniając płynną pracę.

Najważniejsze zalety 61803 2RSSS:

- podwójne gumowe uszczelnienia RSSS zwiększające ochronę przed zanieczyszczeniami,
- kompaktowa, jednorzędowa konstrukcja ułatwiająca montaż,
- płynna, cicha i precyzyjna praca przy umiarkowanych obciążeniach promieniowych.

Typowe zastosowania:

- małe silniki elektryczne i wentylatory,
- precyzyjne napędy maszyn i sprzęt AGD,
- lekkie maszyny przemysłowe wymagające stabilności wału i niezawodnej eksploatacji.

Łożysko 61803 2RSSS łączy **trwałość, precyzję i solidną ochronę**, będąc idealnym wyborem dla urządzeń wymagających bezawaryjnej i długotrwałej pracy.