Karta produktu: Łożysko Kulkowe Jednorzędowe 61805 2RS



Kod produktu: **61805 (6805)-2RS-MTM**
Kod EAN: **5907772111574**

d [mm]	25
D [mm]	37
B [mm]	7
nośność dynam. [N]	4360
nośność stat. [N]	2600
Waga [kg]	0,022

Warianty produktu

Indeks	Cena
Łożysko Kulkowe Jednorzędowe 61805 2RS **61805 (6805)-2RS-MTM**	Ceny produktów widoczne dopiero po zalogowaniu. Jeżeli nie posiadasz konta, zarejestruj się.

Galeria



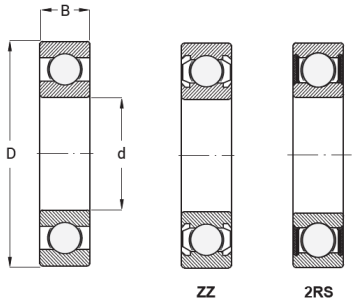

Opis produktu

Łożysko Kulkowe Jednorzędowe 61805 2RS

Model 61805 2RS to cienkościenne łożysko kulkowe jednorzędowe **wyposażone w obustronne uszczelnienia gumowe (2RS)**. Dzięki nim wnętrze łożyska jest skutecznie chronione przed kurzem, wilgocią i innymi zanieczyszczeniami, a smarowanie utrzymuje się na dłużej.

Konstrukcja łożyska zapewnia **stabilną pracę przy wysokich prędkościach**, jednocześnie ograniczając straty energii wynikające z tarcia. To rozwiązanie wybierane w aplikacjach, gdzie kluczowa jest **trwałość i bezobsługowość**, m.in. w silnikach elektrycznych, napędach precyzyjnych oraz urządzeniach przemysłowych.

Łożysko 61805 2RS to synonim niezawodności w kompaktowej formie, idealny do pracy w warunkach wymagających dodatkowego zabezpieczenia przed czynnikami zewnętrznymi.