Karta produktu: Łożysko Kulkowe Jednorzędowe 61904 2RS



Kod produktu: **61904 (6904)-2RS-MTM**
Kod EAN: **5907772112717**

d [mm]	20
D [mm]	37
B [mm]	9
nośność dynam. [N]	6370
nośność stat. [N]	3650
Waga [kg]	0,038

Warianty produktu

Indeks	Cena
Łożysko Kulkowe Jednorzędowe 61904 2RS **61904 (6904)-2RS-MTM**	Ceny produktów widoczne dopiero po zalogowaniu. Jeżeli nie posiadasz konta, zarejestruj się.

Galeria



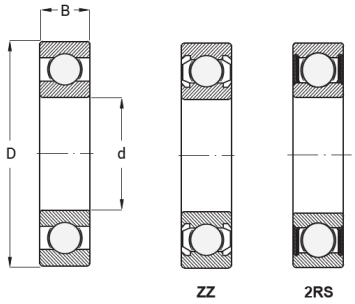

Opis produktu

Łożysko kulkowe jednorzędowe 61904 2RS

Łożysko kulkowe jednorzędowe 61904 2RS to precyzyjny element toczny **o wąskim przekroju i wysokiej trwałości,** stosowany w aplikacjach wymagających **płynnej pracy przy ograniczonej przestrzeni** montażowej. Wyposażone w **obustronne uszczelnienia gumowe (2RS)** skutecznie chroni przed zanieczyszczeniami, wilgocią oraz utratą smaru, co

znacząco wydłuża jego żywotność i zmniejsza potrzebę konserwacji.

Najważniejsze cechy:

- typ: łożysko kulkowe jednorzędowe, seria 61900,
- wymiary: 20 × 37 × 9 mm (średnica wewnętrzna × zewnętrzna × szerokość),
- uszczelnienie: 2RS – dwustronne uszczelnienie gumowe,
- smarowane fabrycznie, bezobsługowe,
- cicha i płynna praca przy dużych prędkościach,
- wysoka odporność na kurz i wilgoć.

Zastosowanie:

- Łożysko 61904 2RS znajduje szerokie zastosowanie w:
- silnikach elektrycznych,
- pompach i sprężarkach,
- urządzeniach przemysłowych,
- sprzęcie AGD,
- maszynach fitness oraz aplikacjach wymagających cichej i niezawodnej pracy.

Dzięki połączeniu **kompaktowej budowy, skutecznego uszczelnienia i wysokiej jakości materiałów,** łożysko kulkowe 61904 2RS to niezawodne rozwiązanie zarówno dla przemysłu, jak i dla zastosowań ogólnych.