Karta produktu: Łożysko Kulkowe Jednorzędowe 61906 2RS



Kod produktu: **61906 (6906)-2RS-MTM**
Kod EAN: **5907772112823**

d [mm]	30
D [mm]	47
B [mm]	9
nośność dynam. [N]	7280
nośność stat. [N]	4550
Waga [kg]	0,051

Warianty produktu

Indeks	Cena
Łożysko Kulkowe Jednorzędowe 61906 2RS **61906 (6906)-2RS-MTM**	Ceny produktów widoczne dopiero po zalogowaniu. Jeżeli nie posiadasz konta, zarejestruj się.

Galeria



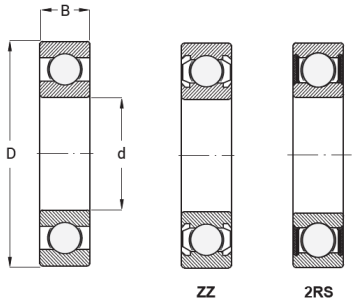

Opis produktu

Łożysko kulkowe jednorzędowe 61906 2RS

Łożysko kulkowe jednorzędowe 61906 2RS to solidny i precyzyjny **element toczny o większej zdolności przenoszenia obciążeń** niż serie 61904 i 61905. Wyposażone w gumowe obustronne uszczelnienia (2RS) skutecznie **chroni wnętrze przed pyłem, kurzem i wilgocią**, co przekłada się na bezawaryjną i długotrwałą pracę.

Najważniejsze cechy:

- typ: łożysko kulkowe jednorzędowe, seria 61900,
- wymiary: 30 × 47 × 9 mm (średnica wewnętrzna × zewnętrzna × szerokość),
- uszczelnienia: 2RS – gumowe, obustronne,
- fabrycznie nasmarowane, bezobsługowe,
- wysoka odporność na zabrudzenia i wilgoć,
- niska wartość tarcia i długa żywotność.

Zastosowanie:

- silniki elektryczne i napędy mechaniczne,
- pompy, sprężarki i wentylatory,
- maszyny przemysłowe i rolnicze,
- elektronarzędzia i urządzenia mechaniczne,
- aplikacje w warunkach umiarkowanej wilgotności i zapylenia.

Dzięki połączeniu **solidnej konstrukcji i skutecznych uszczelnień**, łożysko kulkowe 61906 2RS stanowi niezawodne rozwiązanie dla wielu wymagających aplikacji przemysłowych.