Karta produktu: Łożysko Kulkowe Jednorzędowe 61903 ZZ



Kod produktu: **61903 (6903)-ZZ-MTM**
Kod EAN: **5907772112687**

d [mm]	17
D [mm]	30
B [mm]	7
nośność dynam. [N]	4360
nośność stat. [N]	2320
Waga [kg]	0,018

Warianty produktu

Indeks	Cena
Łożysko Kulkowe Jednorzędowe 61903 ZZ **61903 (6903)-ZZ-MTM**	Ceny produktów widoczne dopiero po zalogowaniu. Jeżeli nie posiadasz konta, zarejestruj się.

Galeria

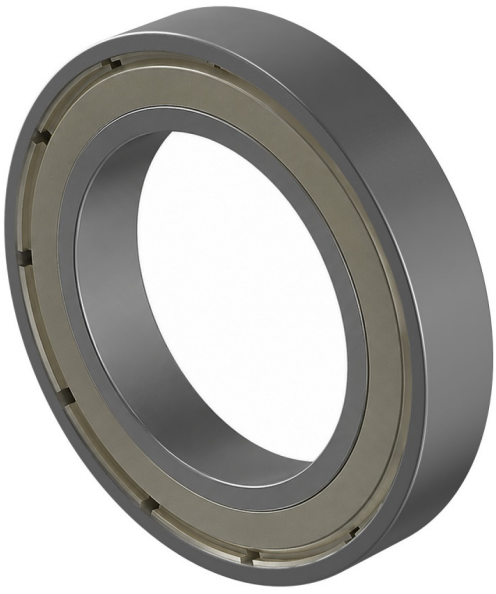

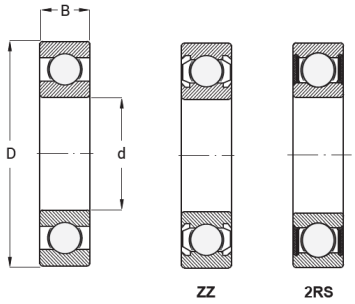

Opis produktu

Łożysko kulkowe jednorzędowe 61903 ZZ

Łożysko 61903 ZZ to jednorzędowe łożysko kulkowe **z metalowymi osłonami po obu stronach**, zapewniającymi skuteczną ochronę przed kurzem i zanieczyszczeniami, a jednocześnie umożliwiające **minimalne tarcie i płynną pracę**. Idealne do zastosowań, w których wymagana jest **długa żywotność i niezawodność.**

Kluczowe cechy:

- metalowe osłony (ZZ) chroniące przed drobnymi zanieczyszczeniami,
- fabrycznie nasmarowane i gotowe do montażu,
- trwała konstrukcja odporną na obciążenia promieniowe,
- cicha i efektywna praca w różnych warunkach mechanicznych.

Zastosowania:

- maszyny przemysłowe i napędy elektryczne,
- sprzęt AGD, elektronarzędzia i urządzenia mechaniczne,
- miejsca wymagające stabilnej pracy przy minimalnej konserwacji,
- wszędzie tam, gdzie priorytetem jest długotrwała, niezawodna praca łożyska.

Łożysko 61903 ZZ to uniwersalne rozwiązanie, które **łączy ochronę przed zanieczyszczeniami z płynną i efektywną pracą.**