Karta produktu: Łożysko Kulkowe Jednorzędowe Miniaturowe 609 2RS

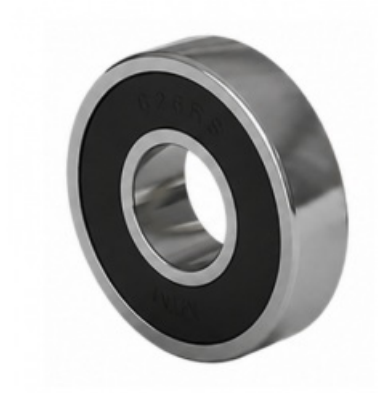

Kod produktu: **609-2RS-MTM**
Kod EAN: **5907772110942**

d [mm]	9
D [mm]	24
B [mm]	7,0
Bs [mm]	7,0
nośność dynam. [N]	3710
nośność stat. [N]	1660
Waga [kg]	0,01400

Warianty produktu

Indeks	Cena
Łożysko Kulkowe Jednorzędowe Miniaturowe 609 2RS 609-2RS-MTM	Ceny produktów widoczne dopiero po zalogowaniu. Jeżeli nie posiadasz konta, zarejestruj się.

Galeria



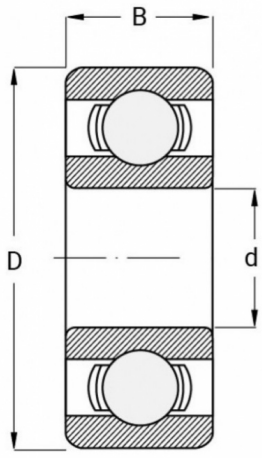

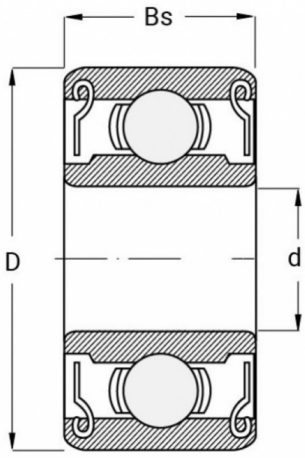

Opis produktu

Łożysko Kulkowe Jednorzędowe Miniaturowe 609 2RS MTM

Łożysko kulkowe jednorzędowe miniaturowe 609 2RS MTM to **kompaktowy i trwały element**, idealny do zastosowań w mechanizmach **wymagających niezawodności oraz ochrony** przed zanieczyszczeniami. Dzięki precyzyjnej konstrukcji

zapewnia płynne działanie przy niewielkim poziomie hałasu, co ma znaczenie w urządzeniach elektronicznych, biurowych czy gospodarstwa domowego.

Oznaczenia modelu:

2RS – dwustronne uszczelnienie gumowe, które chroni wnętrze łożyska przed wilgocią, pyłem i innymi zabrudzeniami. Zapobiega także wyciekom smaru, co znacząco wydłuża okres eksploatacji i zmniejsza konieczność konserwacji.

Dzięki tym właściwościom łożysko 609 2RS MTM sprawdza się w pracy w trudniejszych warunkach środowiskowych, gdzie wymagana jest **długa żywotność, stabilność i pewność działania**. To rozwiązanie wybierane tam, gdzie liczy się zarówno **niewielki rozmiar, jak i maksymalna ochrona** przed czynnikami zewnętrznymi.