Karta produktu: **Łożysko Kulkowe Jednorzędowe 61804 2RS**



Kod produktu: 61804 (6804)-2RS-MTM
Kod EAN: 5907772111512

d [mm]	20
D [mm]	32
B [mm]	7
nośność dynam. [N]	2700
nośność stat. [N]	1500
Waga [kg]	0,018

Warianty produktu

Indeks	Cena
Łożysko Kulkowe Jednorzędowe 61804 2RS **61804 (6804)-2RS-MTM**	Ceny produktów widoczne dopiero po zalogowaniu. Jeżeli nie posiadasz konta, zarejestruj się.

Galeria



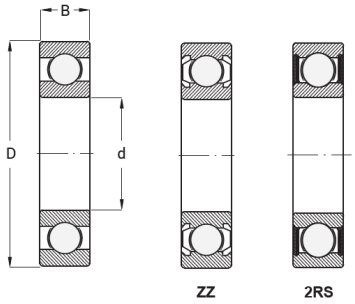

Opis produktu

Łożysko Kulkowe Jednorzędowe 61804 2RS

Łożysko kulkowe jednorzędowe 61804 2RS to niezawodny element do **stabilnego prowadzenia wałów** w lekkich i średnich maszynach. Wersja 2RS wyposażona jest w gumowe uszczelnienia z obu stron, które **chronią wnętrze łożyska przed pyłem, wilgocią i zabrudzeniami,** wydłużając jego żywotność i zapewniając płynną pracę.

Najważniejsze zalety 61804 2RS:

- podwójne gumowe uszczelnienia skutecznie chroniące przed zanieczyszczeniami,
- kompaktowa, jednorzędowa konstrukcja ułatwiająca montaż,
- cicha i stabilna praca przy umiarkowanych obciążeniach promieniowych.

Typowe zastosowania:

- małe silniki elektryczne i wentylatory,
- precyzyjne napędy maszyn i sprzęt AGD,
- lekkie maszyny przemysłowe wymagające stabilności wału i niezawodności pracy.

Łożysko 61804 2RS łączy w sobie **trwałość, precyzję i ochronę** przed zabrudzeniami, stanowiąc idealny wybór dla urządzeń wymagających bezawaryjnej i długotrwałej eksploatacji.