Karta produktu: **Łożysko Kulkowe Jednorzędowe 61900 2RS**



Kod produktu: 61900 (6900)-2RS-MTM
Kod EAN: 5907772112465

d [mm]	10
D [mm]	22
B [mm]	6
nośność dynam. [N]	1950
nośność stat. [N]	750
Waga [kg]	0,01

Warianty produktu

Indeks	Cena
Łożysko Kulkowe Jednorzędowe 61900 2RS **61900 (6900)-2RS-MTM**	Ceny produktów widoczne dopiero po zalogowaniu. Jeżeli nie posiadasz konta, zarejestruj się.

Galeria



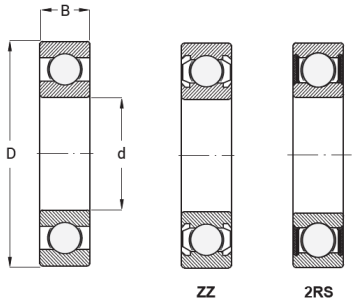

Opis produktu

Łożysko kulkowe jednorzędowe 61900 2RS

Łożysko 61900 2RS to model jednorzędowy, wyposażony w **obustronne gumowe uszczelnienia (RS)**. Dzięki nim element jest skutecznie chroniony przed wnikaniem zanieczyszczeń, pyłu oraz wilgoci, co zdecydowanie **wydłuża jego żywotność.**

Cechy charakterystyczne:

- ochrona przed kurzem i wilgocią dzięki uszczelnieniom,
- niskie tarcie i stabilna praca przy wyższych prędkościach,
- wysoka trwałość i odporność na uszkodzenia,
- bezobsługowe smarowanie (fabrycznie nasmarowane).

Zastosowanie łożyska 61900 2RS:

- urządzenia AGD i elektronarzędzia,
- rowery i sprzęt sportowy,
- maszyny przemysłowe w trudniejszych warunkach pracy,
- lekkie układy napędowe i przekładnie.

Łożysko 61900 2RS to doskonały wybór tam, gdzie liczy się **niezawodność w warunkach narażenia na kurz czy wilgoć,** a jednocześnie wymagana jest **cicha i płynna praca**.