Karta produktu: **Łożysko Kulkowe Jednorzędowe 61905 2RS**



Kod produktu: 61905 (6905)-2RS-MTM
Kod EAN: 5907772112779

d [mm]	25
D [mm]	42
B [mm]	9
nośność dynam. [N]	6630
nośność stat. [N]	4000
Waga [kg]	0,045

Warianty produktu

Indeks	Cena
Łożysko Kulkowe Jednorzędowe 61905 2RS **61905 (6905)-2RS-MTM**	Ceny produktów widoczne dopiero po zalogowaniu. Jeżeli nie posiadasz konta, zarejestruj się.

Galeria



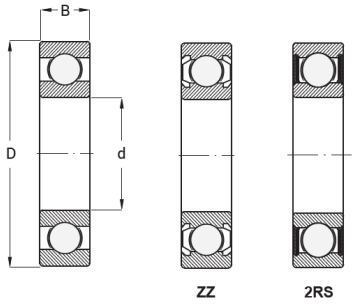

Opis produktu

Łożysko kulkowe jednorzędowe 61905 2RS

Łożysko kulkowe jednorzędowe 61905 2RS to kompaktowe i precyzyjne łożysko toczne, które dzięki swojej wąskiej budowie doskonale sprawdza się w aplikacjach **o ograniczonej przestrzeni montażowej.** Wyposażone w obustronne gumowe uszczelnienia (2RS) skutecznie **chroni bieżnie i elementy toczne przed kurzem, pyłem i wilgocią**, co przekłada się na

dłuższą żywotność oraz bezawaryjną pracę.

Najważniejsze cechy:

- typ: łożysko kulkowe jednorzędowe, seria 61900,
- wymiary: 25 × 42 × 9 mm (średnica wewnętrzna × zewnętrzna × szerokość),
- uszczelnienia: 2RS – gumowe, obustronne,
- fabrycznie nasmarowane, bezobsługowe,
- cicha i płynna praca, niski poziom tarcia,
- długa żywotność i odporność na zabrudzenia.

Łożysko 61905 2RS znajduje szerokie zastosowanie w wielu gałęziach przemysłu, m.in. w:

- silnikach elektrycznych i pompach,
- urządzeniach rolniczych i maszynach przemysłowych,
- wentylatorach i sprężarkach,
- sprzęcie AGD i elektronarzędziach,
- aplikacjach wymagających ochrony przed pyłem i wilgocią.

Dzięki połączeniu **wysokiej jakości wykonania i solidnej ochrony uszczelnień**, łożysko kulkowe 61905 2RS to niezawodne rozwiązanie tam, gdzie liczy się **trwałość, bezpieczeństwo i płynna praca mechanizmów.**