Karta produktu: Osuszacz sprężonego powietrza OMI serii Dolomite DD 340 - wydajność 5,67 m3/min - ciśnienie 16 bar max - moc 0,60 kW



Kod produktu: DD 340

Wydajność [m3/h]	340
Przepływ [l/min]	5667
Ciśnienie [bar]	7
Ciśnienie max [bar]	16
Moc [kW]	0.6
Temp. wlotowa [ºC]	35-55
Temp. wylotowa [ºC]	27-47
Temp. otoczenia max. [°C]	45
Ciśnieniowy punkt rosy [°C]	7
Czynnik Chłodniczy	Freon R407C
Waga [kg]	64
Przyłącze [BSP]	1"
Zasilanie [V/Ph/Hz]	230/1/50

Warianty produktu

Indeks	Cena
Osuszacz sprężonego powietrza OMI serii Dolomite DD 340 - wydajność 5,67 m3/min - ciśnienie 16 bar max - moc 0,60 kW DD 340	Ceny produktów widoczne dopiero po zalogowaniu. Jeżeli nie posiadasz konta, zarejestruj się.

Galeria



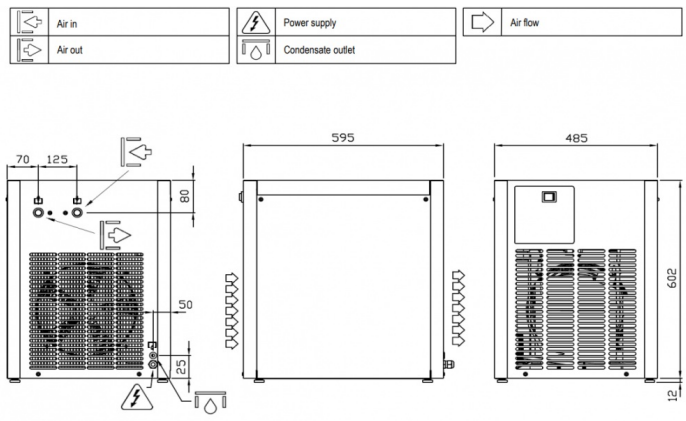

Opis produktu

Osuszacz sprężonego powietrza Dolomite DD 340

Z wydajnością **5,67 m³/min**, ciśnieniem roboczym **16 bar** i mocą **0,60 kW**, Dolomite DD 340 doskonale sprawdza się w instalacjach o średnim zapotrzebowaniu. Dzięki solidnej konstrukcji i energooszczędnej pracy, model ten oferuje niezawodność i gotowość do pracy w trudnych warunkach przemysłowych.

Opcje takie jak Modbus RS485 i No-Loss Drain czynią go nowoczesnym rozwiązaniem dla wymagających użytkowników.