Karta produktu: Jednostopniowa dmuchawa bocznokanałowa SCL e09TS, 2 wirniki, Volt 345 - 415/600-720 – Hz 50, 15-17 kW, klasa silnika IE3

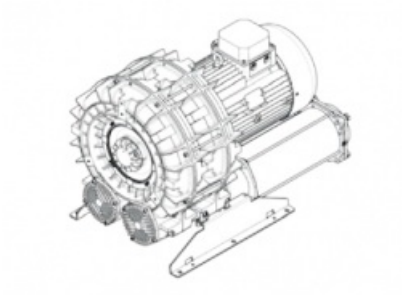

Kod produktu: SE09TS50+0001

Moc [kW]	15
Zasilanie [V/Hz]	50
Prędkość obr. [obr./min]	2935
Wydajność [m3/h]	1325
Ssanie [mbar]	300
Sprężanie [mbar]	300
Poziom hałasu [dB(A)]	81
Waga [kg]	161
Klasa silnika	IE3
Zabezpieczenie [IP]	55
Izolacja	F

Warianty produktu

Indeks	Cena
Jednostopniowa dmuchawa bocznokanałowa SCL e09TS, 2 wirniki, Volt 345 -415/600-720 – Hz 50, 15-17 kW, klasa silnika IE3 SE09TS50+0001	Ceny produktów widoczne dopiero po zalogowaniu. Jeżeli nie posiadasz konta, zarejestruj się.
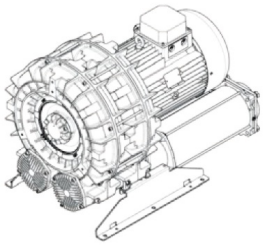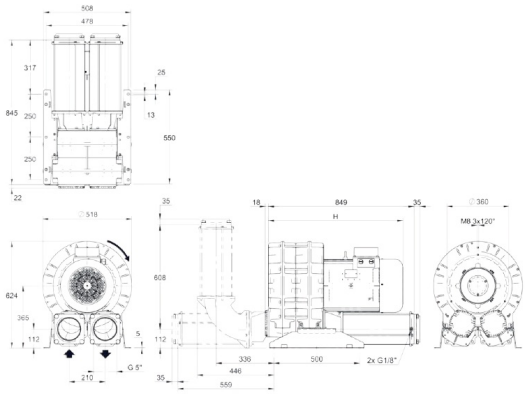
Galeria