Karta produktu: Jednostopniowa dmuchawa bocznokanałowa SCL e11TS, 2 wirniki, Volt 345 - 415/600-720 – Hz 50, 18,5-22 kW, klasa silnika IE3

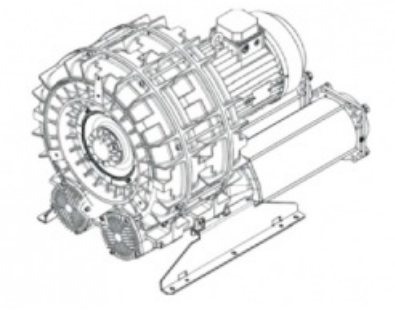

Kod produktu: **SE11TS50+0000**

Moc [kW]	18,5
Zasilanie [V/Hz]	50
Prędkość obr. [obr./min]	2950
Wydajność [m3/h]	1868
Ssanie [mbar]	250
Sprężanie [mbar]	225
Poziom hałasu [dB(A)]	82
Waga [kg]	210
Klasa silnika	IE3
Zabezpieczenie [IP]	55
Izolacja	F

Warianty produktu

Indeks	Cena
Jednostopniowa dmuchawa bocznokanałowa SCL e11TS, 2 wirniki, Volt 345 -415/600-720 – Hz 50, 18,5-22 kW, klasa silnika IE3 SE11TS50+0000	Ceny produktów widoczne dopiero po zalogowaniu. Jeżeli nie posiadasz konta, zarejestruj się.
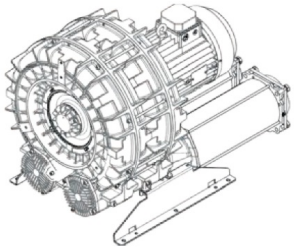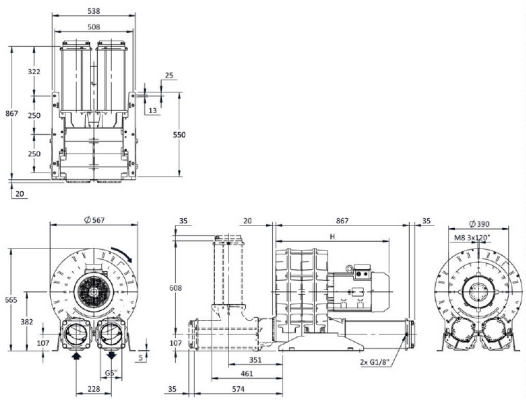
Galeria