Karta produktu: Zawór do BEKOMAT 12 CO

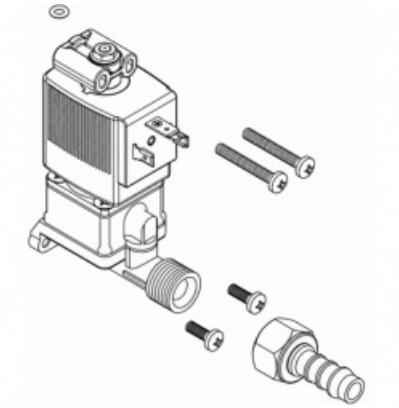

Kod produktu: **4027847**

Najważniejsze cechy:

- **oryginalny zawór BEKO Technologies**
- przeznaczony do modelu **BEKOMAT 12 CO**
- odpowiada za automatyczne odprowadzanie kondensatu
- zapewnia kontrolowany przepływ skroplin
- minimalizuje straty sprężonego powietrza
- wykonany zgodnie ze specyfikacją producenta

Warianty produktu

Indeks	Cena
Zawór do BEKOMAT 12 CO **4027847**	**567,35 zł** **+VAT 23%** Zapytaj opiekuna o lepszą cenę

Opis produktu

Zawór do BEKOMAT 12 CO jest oryginalną częścią zamienną przeznaczoną do automatycznych spustów kondensatu stosowanych w instalacjach sprężonego powietrza. Element odpowiada za kontrolowane otwieranie i zamykanie przepływu kondensatu, umożliwiając jego skuteczne oraz automatyczne odprowadzanie bez strat sprężonego powietrza.

Zawór stanowi jeden z kluczowych komponentów układu odprowadzania kondensatu, wpływając bezpośrednio na prawidłowe działanie urządzenia oraz efektywność całej instalacji. W przypadku zużycia lub uszkodzenia elementu może dojść do nieprawidłowego działania systemu, wycieków lub zakłócenia procesu odprowadzania skroplin. Wymiana zaworu pozwala szybko przywrócić pełną sprawność urządzenia oraz utrzymać jego niezawodne działanie.

Stosowanie **oryginalnych części zamiennych BEKO Technologies** gwarantuje pełną kompatybilność z modelem BEKOMAT 12 CO, wysoką jakość wykonania, trwałość komponentu oraz bezpieczeństwo eksploatacji w wymagających warunkach przemysłowych.

Zastosowanie:

- automatyczne spusty kondensatu **BEKOMAT 12 CO**
- serwis i naprawa urządzeń
- wymiana zużytych lub uszkodzonych elementów roboczych
- instalacje sprężonego powietrza
- systemy uzdatniania sprężonego powietrza
- przemysłowe układy odprowadzania kondensatu

Korzyści:

- skuteczne i automatyczne odprowadzanie kondensatu
- zachowanie prawidłowej pracy urządzenia
- ograniczenie ryzyka wycieków oraz awarii
- szybkie przywrócenie pełnej funkcjonalności systemu
- wydłużenie żywotności urządzenia
- pewność stosowania oryginalnej części zamiennej