Karta produktu: **Łożysko Kulkowe Jednorzędowe Miniaturowe 618/4 2RS**

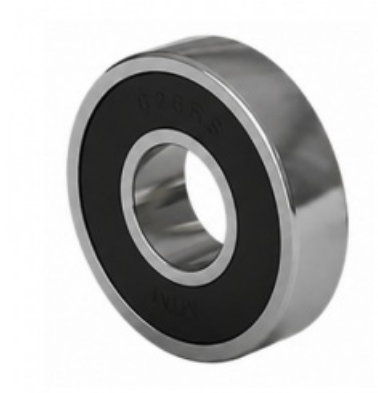

Kod produktu: 618/4-2RS-MTM
Kod EAN: 5907772111055

d [mm]	4
D [mm]	9
B [mm]	2,5
Bs [mm]	4,0
nośność dynam. [N]	540
nośność stat. [N]	180
Waga [kg]	0,00067

Warianty produktu

Indeks	Cena
Łożysko Kulkowe Jednorzędowe Miniaturowe 618/4 2RS 618/4-2RS-MTM	Ceny produktów widoczne dopiero po zalogowaniu. Jeżeli nie posiadasz konta, zarejestruj się.

Galeria



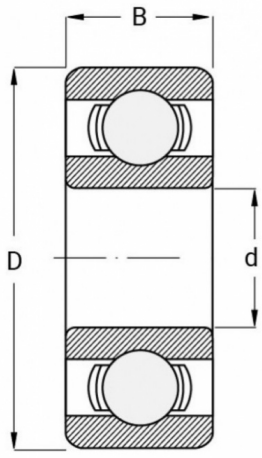

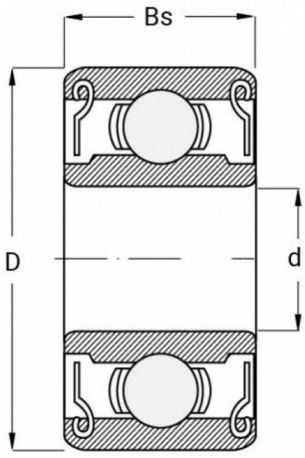

Opis produktu

Łożysko Kulkowe Jednorzędowe Miniaturowe 618/4 2RS MTM

Łożysko kulkowe jednorzędowe miniaturowe 618/4 2RS MTM to **trwały i kompaktowy element toczny**, który zapewnia niezawodną pracę w mechanizmach wymagających **ochrony przed zanieczyszczeniami i wilgocią**. Dzięki precyzyjnej konstrukcji gwarantuje **cichą i płynną pracę** w urządzeniach elektronicznych, precyzyjnych napędach oraz w sprzęcie medycznym.

Oznaczenia modelu:

2RS – dwustronne gumowe uszczelnienia **chroniące wnętrze łożyska przed kurzem, wilgocią i innymi zanieczyszczeniami** oraz utrzymujące smar wewnątrz, co wydłuża czas eksploatacji i zmniejsza konieczność konserwacji.

Łożysko 618/4 2RS MTM łączy **niewielkie wymiary z wysoką odpornością** na czynniki zewnętrzne, gwarantując stabilną pracę i długą żywotność w wymagających aplikacjach.