# Karta produktu: Łożysko Kulkowe Jednorzędowe 61809 ZZSS



**Kod produktu:** **61809 (6809)-ZZSS-MTM**
**Kod EAN:** **5907772111833**

| | |
|---|---|
| d [mm] | 45 |
| D [mm] | 58 |
| B [mm] | 7 |
| nośność dynam. [N] | 6050 |
| nośność stat. [N] | 4300 |
| Waga [kg] | 0,400 |

## Warianty produktu

| Indeks | Cena |
|---|---|
| **Łożysko Kulkowe Jednorzędowe 61809 ZZSS**<br>**61809 (6809)-ZZSS-MTM** | Ceny produktów widoczne dopiero po zalogowaniu. Jeżeli nie posiadasz konta, zarejestruj się. |

## Galeria

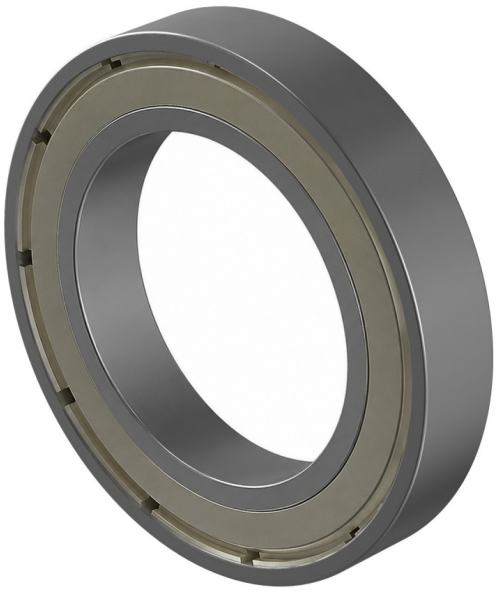

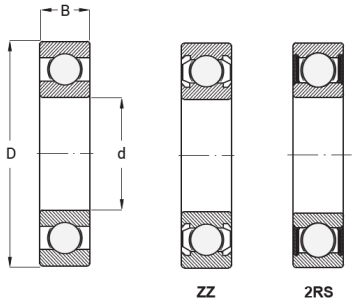


## Opis produktu

### Łożysko Kulkowe Jednorzędowe 61809 ZZSS

Łożysko 61809 ZZSS to precyzyjne jednorzędowe **łożysko kulkowe o niskim profilu**, zaprojektowane z myślą o pracy w wymagających warunkach. Wyposażone jest w **podwójne metalowe osłony (ZZSS)**, które zapewniają skuteczniejszą **ochronę przed kurzem**, wilgocią oraz drobnymi zanieczyszczeniami w porównaniu ze standardową wersją ZZ.

**Dzięki swojej konstrukcji charakteryzuje się:**

- wysoką odpornością na zużycie,
- cichą i stabilną pracą,
- niskim momentem tarcia,
- możliwością pracy w aplikacjach o podwyższonym zapyleniu lub narażeniu na kontakt z drobinami.

**Stosowane jest m.in. w:**

- silnikach elektrycznych,
- pompach i wentylatorach,
- urządzeniach AGD,
- lekkich maszynach przemysłowych.

Łożysko 61809 ZZSS to rozwiązanie zapewniające **długą żywotność oraz niezawodną pracę** nawet w trudniejszych warunkach eksploatacyjnych.