Karta produktu: Łożysko Kulkowe Jednorzędowe 61907 ZZSS



Kod produktu: **61907 (6907)-ZZSS-MTM**
Kod EAN: **5907772112922**

d [mm]	35
D [mm]	55
B [mm]	10
nośność dynam. [N]	9560
nośność stat. [N]	6200
Waga [kg]	0,08

Warianty produktu

Indeks	Cena
Łożysko Kulkowe Jednorzędowe 61907 ZZSS **61907 (6907)-ZZSS-MTM**	Ceny produktów widoczne dopiero po zalogowaniu. Jeżeli nie posiadasz konta, zarejestruj się.

Galeria

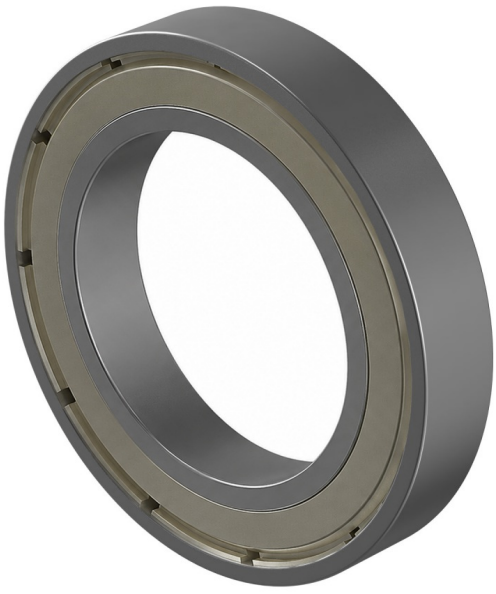

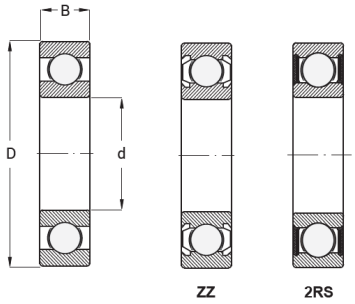

Opis produktu

Łożysko kulkowe jednorzędowe 61907 ZZSS

Łożysko kulkowe jednorzędowe 61907 ZZSS to **wytrzymały i precyzyjny element toczny, wykonany ze stali nierdzewnej,** dzięki czemu jest odporne na korozję, wilgoć oraz działanie czynników chemicznych. Obustronne **metalowe osłony (ZZ)** chronią wnętrze łożyska przed większymi zanieczyszczeniami, jednocześnie **utrzymując niskie tarcie** i

umożliwiając pracę przy wysokich prędkościach obrotowych.

Najważniejsze cechy:

- typ: łożysko kulkowe jednorzędowe, seria 61900,
- wymiary: 35 × 55 × 11 mm (średnica wewnętrzna × zewnętrzna × szerokość),
- materiał: stal nierdzewna (SS) – odporność na korozję i wilgoć,
- osłony: ZZ – metalowe, obustronne,
- fabrycznie nasmarowane, bezobsługowe,
- niskie tarcie, wysoka trwałość i niezawodność.

Zastosowanie:

- przemysł spożywczy, farmaceutyczny i chemiczny,
- urządzenia medyczne i laboratoryjne,
- pompy, sprężarki i wentylatory narażone na wilgoć, wodę lub chemikalia,
- maszyny rolnicze i przemysłowe w trudnych warunkach pracy,
- wszędzie tam, gdzie wymagana jest długotrwała niezawodność i ochrona przed zanieczyszczeniami.

Dzięki połączeniu stali nierdzewnej i metalowych osłon, łożysko kulkowe 61907 ZZSS zapewnia niezawodną, płynną i długotrwałą pracę w najbardziej wymagających środowiskach przemysłowych.