Karta produktu: **Łożysko Kulkowe Jednorzędowe 61910 ZZSS**



Kod produktu: 61910 (6910)-ZZSS-MTM
Kod EAN: 5907772113080

d [mm]	50
D [mm]	72
B [mm]	12
nośność dynam. [N]	14600
nośność stat. [N]	10400
Waga [kg]	0,14

Warianty produktu

Indeks	Cena
Łożysko Kulkowe Jednorzędowe 61910 ZZSS **61910 (6910)-ZZSS-MTM**	Ceny produktów widoczne dopiero po zalogowaniu. Jeżeli nie posiadasz konta, zarejestruj się.

Galeria

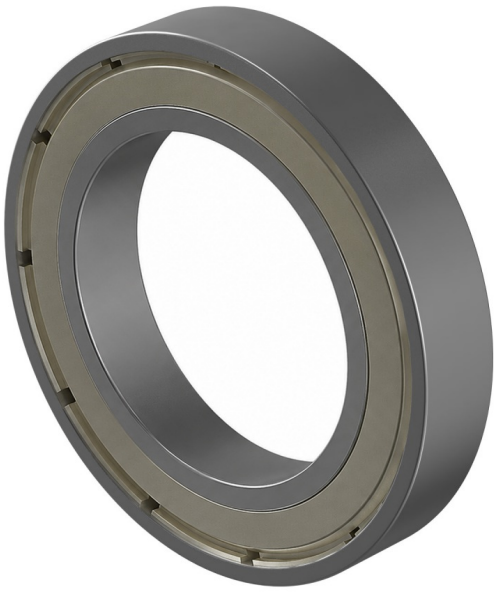

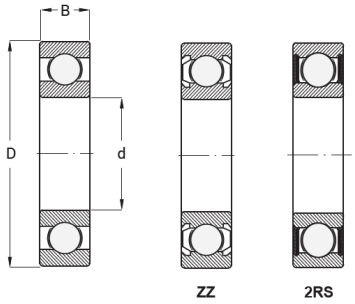

Opis produktu

Łożysko kulkowe jednorzędowe 61910 ZZSS

Łożysko kulkowe jednorzędowe 61910 ZZSS to **wytrzymały i precyzyjny element toczny,** wykonany ze stali nierdzewnej, co zapewnia **odporność na korozję, wilgoć oraz działanie czynników chemicznych.** Obustronne metalowe osłony (ZZ) chronią wnętrze łożyska **przed większymi zanieczyszczeniami**, jednocześnie utrzymując **niskie tarcie** i umożliwiając pracę

przy wysokich prędkościach obrotowych.

Najważniejsze cechy:

- typ: łożysko kulkowe jednorzędowe, seria 61900,
- wymiary: 50 × 80 × 16 mm (średnica wewnętrzna × zewnętrzna × szerokość),
- materiał: stal nierdzewna (SS) – odporność na korozję i wilgoć,
- osłony: ZZ – metalowe, obustronne,
- fabrycznie nasmarowane, bezobsługowe,
- niskie tarcie, wysoka trwałość i niezawodność.

Zastosowanie:

- przemysł spożywczy, farmaceutyczny i chemiczny,
- urządzenia medyczne i laboratoryjne,
- pompy, sprężarki i wentylatory narażone na wilgoć, wodę lub chemikalia,
- maszyny rolnicze i przemysłowe w trudnych warunkach pracy,
- wszędzie tam, gdzie wymagana jest trwałość i niezawodność w środowiskach wilgotnych lub korozyjnych.

Dzięki połączeniu **stali nierdzewnej i metalowych osłon**, łożysko kulkowe 61910 ZZSS zapewnia **niezawodną, płynną i długotrwałą pracę** w najbardziej wymagających warunkach przemysłowych.