Karta produktu: Łożysko Kulkowe Jednorzędowe 61902 2RS



Kod produktu: **61902 (6902)-2RS-MTM**
Kod EAN: **5907772112588**

d [mm]	15
D [mm]	28
B [mm]	7
nośność dynam. [N]	4030
nośność stat. [N]	2040
Waga [kg]	0,016

Warianty produktu

Indeks	Cena
Łożysko Kulkowe Jednorzędowe 61902 2RS **61902 (6902)-2RS-MTM**	Ceny produktów widoczne dopiero po zalogowaniu. Jeżeli nie posiadasz konta, zarejestruj się.

Galeria



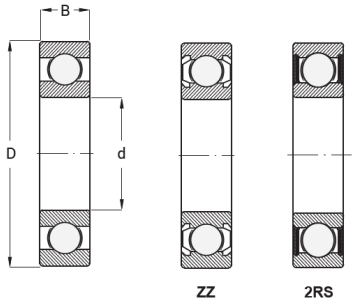

Opis produktu

Łożysko kulkowe jednorzędowe 61902 2RS

Łożysko 61902 2RS to jednorzędowe łożysko kulkowe **z gumowymi osłonami po obu stronach (2RS)**, które skutecznie chronią wnętrze przed kurzem, wilgocią i drobnymi zanieczyszczeniami. **Fabrycznie nasmarowane, gotowe do montażu,** sprawdza się w zastosowaniach wymagających niezawodnej ochrony i długotrwałej pracy.

Cechy charakterystyczne:

- gumowe osłony po obu stronach (2RS) zapewniające dodatkową ochronę,
- niskie tarcie i cicha praca,
- wysoka odporność na standardowe obciążenia promieniowe i osiowe,
- trwała i kompaktowa konstrukcja.

Zastosowania 61902 2RS:

- silniki elektryczne i napędy mechaniczne,
- elektronarzędzia i sprzęt AGD,
- urządzenia przemysłowe narażone na wilgoć i pył,
- systemy, w których wymagana jest ochrona przed zanieczyszczeniami.

Łożysko 61902 2RS to **praktyczne i wytrzymałe rozwiązanie**, zapewniające stabilną i długotrwałą pracę w wielu aplikacjach.