Karta produktu: Łożysko Kulkowe Jednorzędowe 61808 2RSC3



Kod produktu: 61808 (6808)-2RSC3-MTM

Kod EAN: 5907772111727

d [mm]	40
D [mm]	52
B [mm]	7
nośność dynam. [N]	4940
nośność stat. [N]	3450
Waga [kg]	0,034

Warianty produktu

Indeks	Cena
Łożysko Kulkowe Jednorzędowe 61808 2RSC3 **61808 (6808)-2RSC3-MTM**	Ceny produktów widoczne dopiero po zalogowaniu. Jeżeli nie posiadasz konta, zarejestruj się.

Galeria



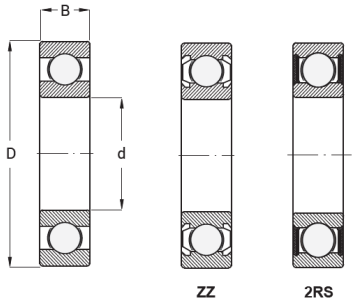

Opis produktu

Łożysko Kulkowe Jednorzędowe 61808 2RSC3

Łożysko 61808 2RSC3 to cienkościenne **łożysko kulkowe jednorzędowe z obustronnymi gumowymi uszczelnieniami** i specjalnym oznaczeniem C3, które zapewnia **większy luz wewnętrzny** i umożliwia pracę przy wyższych prędkościach obrotowych oraz większych obciążeniach cieplnych.

Dzięki zaawansowanemu uszczelnieniu łożysko skutecznie **chroni wnętrze przed kurzem, wilgocią i innymi zanieczyszczeniami**, co przekłada się na **dłuższą żywotność i bezproblemową eksploatację.**

Model 61808 2RSC3 jest idealny do zastosowań w silnikach elektrycznych, przekładniach, wentylatorach i maszynach przemysłowych, gdzie liczy się **precyzja, niezawodność i trwałość działania.**

To łożysko to połączenie **wytrzymałości, ochrony i komfortu pracy**, stanowiące pewny wybór w wymagających warunkach technicznych.